RSS ATTIKA KLEM PRO

HANDLEIDING

NL

DEKRA Gecertificeerd volgens EN 13374 +A1 2019: Klasse A.

WAARSCHUWING

Alle aanwijzingen in deze handleiding dienen strikt te worden opgevolgd. Indien de aanwijzingen in deze handleiding niet worden opgevolgd, zal dat kunnen leiden tot ernstige ongevallen. RSS Roof kan niet aansprakelijk worden gesteld voor schade, als gevolg van niet conform de handleiding opbouwen en door het (in combinatie) gebruiken van niet originele RSS Roof onderdelen en -componenten!

ON A MISSION FOR YOUR SAFETY

ROOF SAFETY SYSTEMS BV

INHOUD

OPBOUW & GEBRUIK VAN DE RSS ATTIKA KLEM PRO 3

A Toepassing van de RSS Attika Klem Pro
B Onderdelen van de RSS Attika Klem Pro
C Opbouwen en demonteren RSS Attika Klem Pro

REVISIE LOGBOEK & NOTITIES 10

ACCESSOIRES RSS ATTIKA KLEM PRO 11

GEMAKKELIJK TRANSPORTEREN EN HIJSEN

Dankzij het transportframe kan het complete systeem (60 meter) met alle accessoires eenvoudig worden vervoerd, gehesen en opgeslagen. Het systeem kan in beide posities opgeslagen worden in het transportframe. Hijsinstructies kunnen eenvoudig worden gedownload via onderstaande QR-code.

ÉÉN SYSTEEM VOOR TWEE TYPE DAKEN

Volgens lokale en Europese richtlijnen is het in de meeste gevallen wettelijk verplicht om bij het werken op een dak, de dakranden te beveiligen tegen valgevaar. Het gebruik van de RSS Attika klem Pro is indien volgens deze gebruiksaanwijzing geïnstalleerd, geschikt als tijdelijke dakrandbeveiliging bij bouw- en onderhoudswerkzaamheden, zoals omschreven in EN 13374 +A1 2019: Klasse A.

De bevestigingsklem kan op twee manieren worden toegepast waardoor er bij een open vloer en/of opstaande dakrand een tijdelijke leuning kan worden geplaatst. Hierbij kan er gebruik gemaakt worden van 4 meter en 2 meter hekken. De hekken hebben bij elke klem een overlap waardoor er verschillende lengtes tussen de hekken gecreëerd kunnen worden.

Het systeem is alleen geschikt voor platte daken en dakhellingen tot en met 15 graden.

Class	Static load [kN].			dynamic load [kN].			
	Fh1	Fh2	Fv	Roof Inclination	Fh1	Fh2	Fv
A	0.5	0.2	1.5		Not applicable		

RESERVEONDERDELEN RSS ATTIKA KLEM PRO

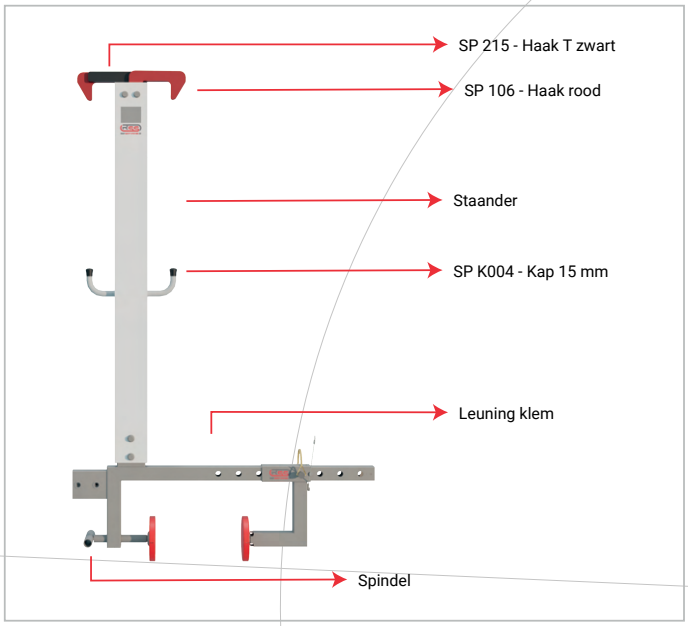

VEILIGHEIDSINSTRUCTIES

Lees vóór aanvang van de montage- en demontagewerkzaamheden eerst de onderstaande veiligheidsinstructies aandachtig door en volg alle instructies nauwkeurig op. Wanneer de RSS Attika Klem Pro niet op de juiste wijze wordt gemonteerd kunnen gevaarlijke situaties ontstaan die tot ongelukken en letsel kunnen leiden. RSS Roof Safety Systems kan niet aansprakelijk worden gesteld voor enige (gevolg)schade van persoonlijke, materiële of financiële aard.

- Gebruik nooit andere systemen van andere fabrikanten, anders dan originele RSS Roof systemen.
- Tijdens sneeuw of ijzel kan het dak glad zijn en is het verboden, ook met het RSS dakrandbeveiligingssysteem, om het dak te betreden.
- Gebruik alleen onbeschadigde en goed functionerende onderdelen. Voor gebruik alle onderdelen controleren en aan een visuele inspectie onderwerpen. Alle onderdelen dienen jaarlijks gekeurd te worden door een deskundige.
- Na een val van een persoon of een voorwerp in de richting van of in het beveiligingssysteem of de accessoires ervan, mag het systeem alleen opnieuw gebruikt worden na inspectie door een bevoegd persoon (EN 13374 +A1 2019: Klasse A).
- Demonteer het systeem met een windkracht groter dan 6 bft. Windkracht 6: matige wind, dikke takken bewegen, problemen met paraplu's, wind is duidelijk hoorbaar en heeft een snelheid van 39 tot 49 km / u. (Bron: Beaufortskala)
- Er mogen in geen enkele situatie banners, vlaggen, doeken of andere soortgelijke artikelen aan het systeem bevestigd worden.

OPBOUW & GEBRUIK VAN DE RSS ATTIKA KLEM PRO

B. Onderdelen van de RSS Attika Klem Pro

Het RSS Attika Klem Pro systeem bestaat uit de volgende onderdelen:

Artikel nr: 205 - RSS Attika Klem Pro

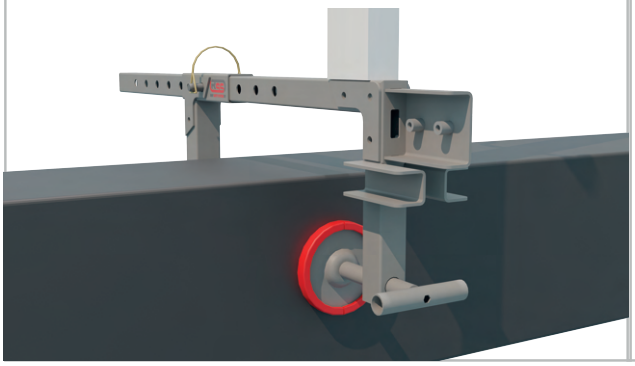

Afmetingen:

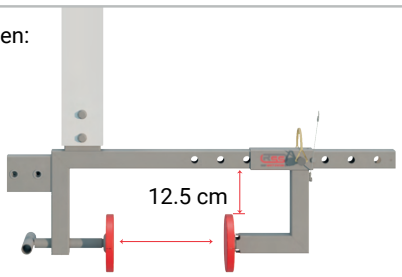

Maximale dakrandbreedte:
0 cm - 59 cm

Artikel nr: 201 - RSS Hekwerk

Afmetingen:

56,6 cm

400 cm

Artikel nr: S610 - RSS Kantplank

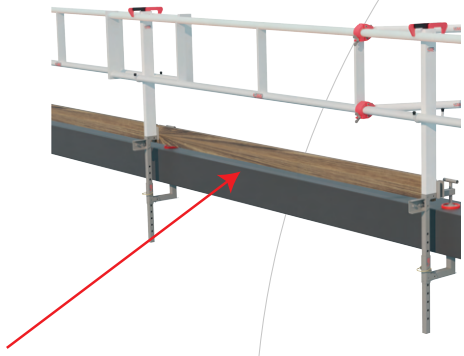

Afmetingen:

15 cm

298 cm

ON A MISSION FOR YOUR SAFETY

STAP 1

Controleer voor dat het systeem gemonteerd wordt:

- Wanneer de klem van/naar positie (afbeelding A & B) gewijzigd wordt, moeten de bouten weer op 20 Nm worden aangedraaid.
- Of alle onderdelen van het RSS systeem onbeschadigd en schoon zijn;
- Of het dak voldoet aan de maximale dakhelling;
- Of de opstaande rand of open vloer sterk genoeg is om er een klem aan te bevestigen ;
- Bepaal voor de tijd of de valbeveiliging moet worden geïnstalleerd op een dak met een opstaande rand of op een dak met een open vloer. Pas de klem aan op basis van de situatie. Raadpleeg afbeelding A en B bij **stap twee** voor meer informatie. Het systeem kan in beide posities opgeslagen worden in het transportframe.

STAP 2

Voor opstaande randen (A): Bevestig de klem stevig met de spindel op de rand.
Voor open vloeren (B): Plaats de klem op de vloer. Stel de klem op de juiste afstand en borg deze middels de borgpen. Vervolgens draai de spindel goed aan zodat de klem goed vastzit. Plaats de tweede klem op maximaal 3 meter afstand van de andere klem.

A Bevestiging dak met opstaande rand

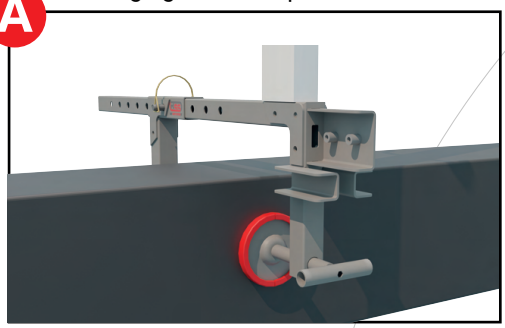

B Bevestiging dak met open vloer

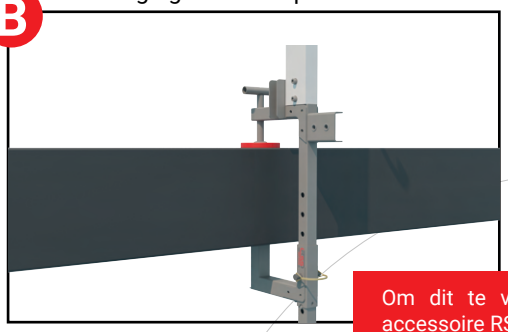

Om dit te voorkomen kun je de accessoire RSS drukverdeler Pro (artikel nummer: S611) gebruiken. Deze verdeeld de druk evenredig over de openstaande rand.

Let op! Gebruik geen hulpmiddelen om de klem vast te zetten. Dit moet **handvast** (max. 10 Nm) aangedraaid worden.

Let op! Draai de klem niet onnodig hard door, dan bestaat de kans dat de opstaande rand beschadigd raakt.

ON A MISSION FOR YOUR SAFETY

STAP 3

3

Bevestig het hekwerk tussen de twee klemmen op een afstand van 3 meter van elkaar. Elke klem moet 0.5 meter overstek hebben ten aanzien van het hekwerk.

Let op! De dakrand moet een minimale hoogte van 15 cm hebben.

A Bevestiging op dak met opstaande rand

B Bevestiging op dak met open vloer

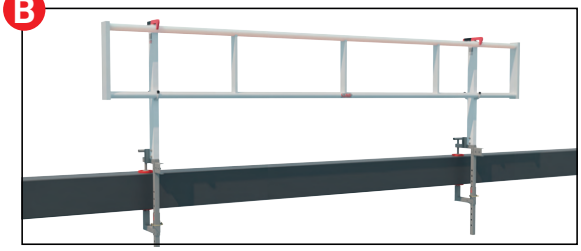

Optioneel! Toevoegen van de kantplank. (verplicht wanneer er geen opstaande rand is of als de opstaande rand kleiner is dan < 15 cm) Artikelnummer S610

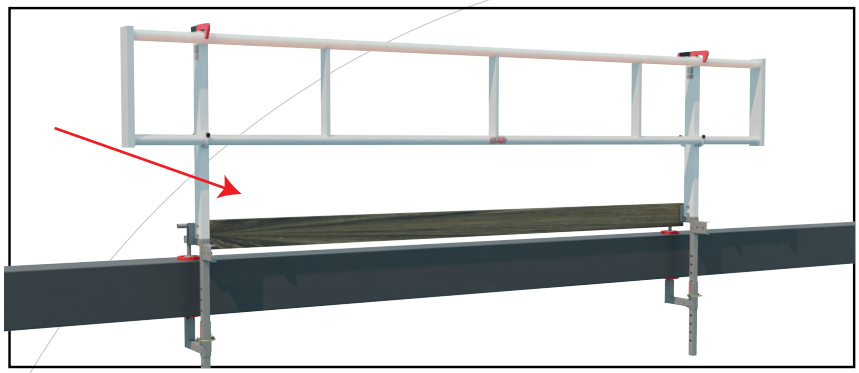

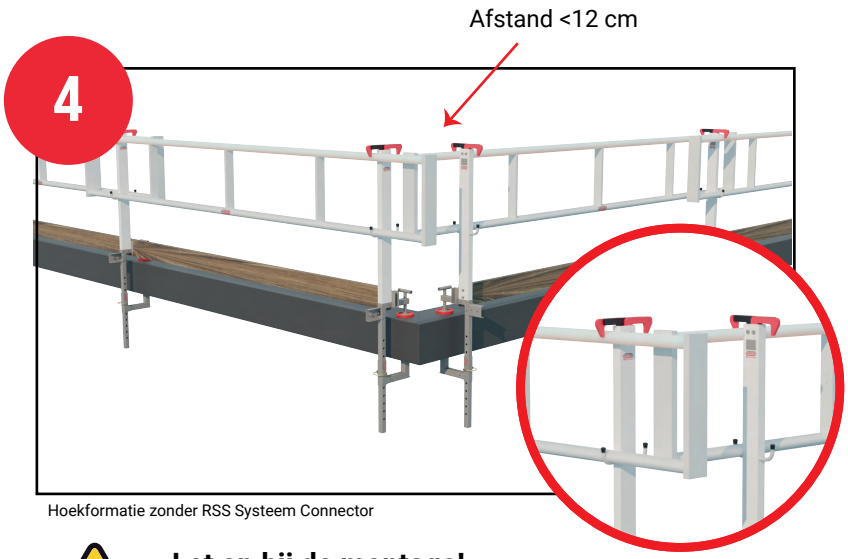

Hoekformatie zonder RSS Systeem Connector

STAP 4

De hekken kunnen gemakkelijk tegen elkaar aan worden geplaatst door de klemmen juist te positioneren. In deze situatie zijn overige connectoren niet nodig (zie afbeelding 4).

Let op bij de montage!

- Elk hekwerk moet minimaal 2 klemmen als ondersteuning hebben.
- Klemmen moeten maximaal 3 meter uit elkaar staan bij een 4 meter hekwerk.

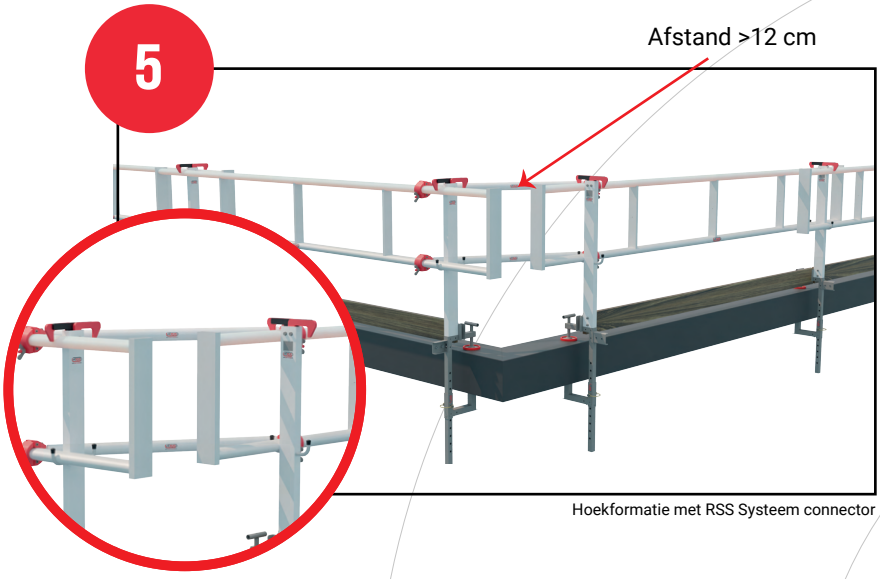

Hoekformatie met RSS Systeem connector

Wanneer de afstand tussen hekken meer dan 12 cm is, moet de RSS Systeem Connector (art. nr: S268) gebruikt worden. Deze zorgt ervoor dat er een veilige hoek gecreëerd wordt (zie afbeelding 5).

DEMONTEREN

Herhaal voorgaande stappen in deze handleiding in omgekeerde volgorde voor demontage. Reinig de klemmen na gebruik met een droge doek. Dit zorgt ervoor dat opgehoopt vuil of vocht verwijderd wordt. Zorg ervoor dat alle onderdelen minstens één keer per jaar door een specialist worden geïnspecteerd.

ONDERHOUD EN INSPECTIE

Alle onderdelen van het systeem moeten voor gebruik, en **minimaal eenmaal per jaar**, een deskundige inspectie ondergaan. Deze test moet, voor een deugdelijk Arbo-veiligheid beleid, schriftelijk worden vastgelegd. De systemen zijn betrouwbaar en kunnen uitsluitend gebruikt worden als:

- Schade of permanente veranderingen in welke vorm dan ook niet worden waargenomen;
- Boorgaten en bouten onbeschadigd zijn en zorgen voor een goede passing;
- De aluminium delen en kunststof onderdelen hebben geen scheuren of andere beschadigingen;
- De markering op de stickers zijn volledig aanwezig.

REVISIE LOGBOEK

Stand revisie	Datum	Omschrijving
2025-AKP-001	31-01-2025	Handleiding volgens EN 13374 +A1 2019: klasse A.
2025-AKP-002	04-08-2025	Aanpassen Layout.
2025-AKP-003	07-08-2025	Toevoegen QR-Code RSS Hijsframe Attika.
2025-AKP-004	05-11-2025	Correctie afmetingen (201)

NOTITIES

TESTED AND CERTIFIED ROOF SAFETY SYSTEMS

ONZE PRODUCTEN ZIJN GETEST EN GECERTIFICEERD

DEKRA Gecertificeerd - ZP/B006/25

ON A MISSION FOR YOUR SAFETY

ACCESSOIRES RSS ATTIKA KLEM PRO

Artikel nr. S268 - RSS Systeem connector

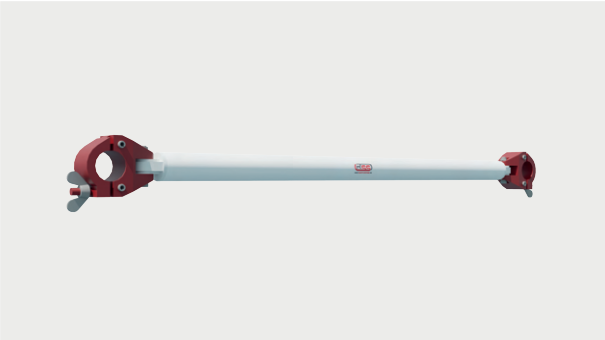

Artikel nr. 600 - Transportframe 60 meter

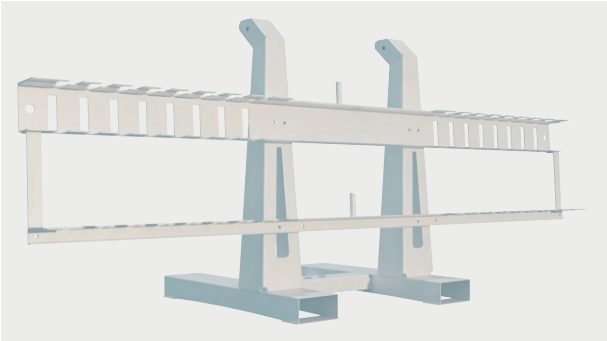

Artikel nr. S610 - Kantplank

Artikel nr. S611 - Drukverdeler

Artikel nr. 206 - 2m hekwerk

ON A MISSION FOR YOUR SAFETY